投影機專門店

香港投影

HONG KONG PROJECTOR

www.projector.com.hk

X

Projector Screen.com.hk

投影產品專門店

TABLE OF CONTENTS

電動幕 2
JK-YY1 電動幕 2

電動幕

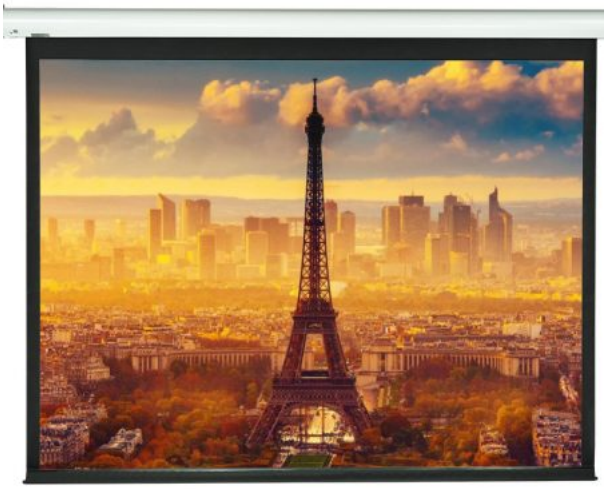

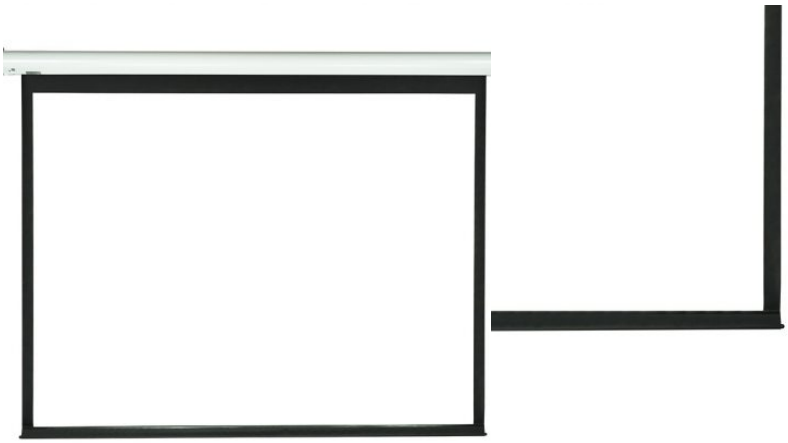

、會議廳、表演場所等。

投影幕料

外殼用料

動力系統

投影尺寸

可視角度

增益倍數

其他配置

行程控制器

JingK

【標配】1.內置無線接收多功能I-Cool系統

【選配】2.外置接收系統（傳統）

Projector Screen.co

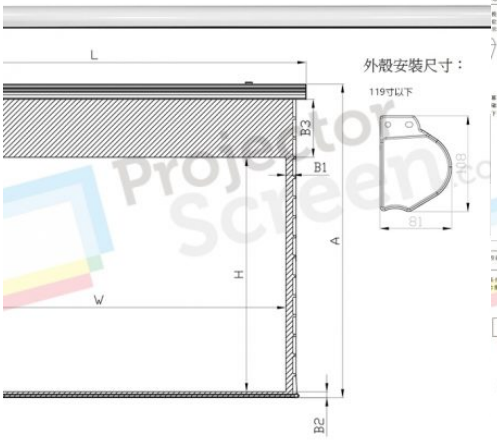

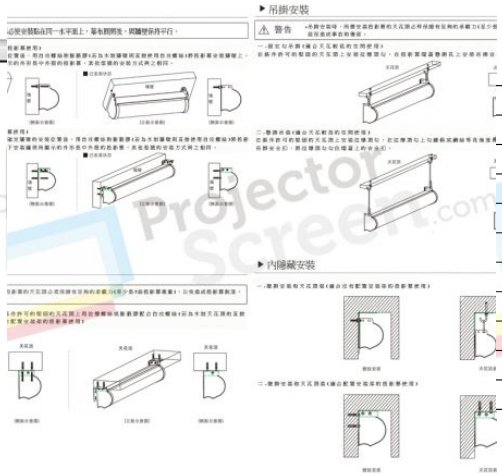

下黑边	上黑边	银幕总高	银幕
(B2尺寸)	(B3尺寸)	(A尺寸)	L(外置遥
50	60	1480	1
50	60	1730	1
50	60	1990	2
50	60	2340	2
50	60	2650	2
50	60	1310	1
50	60	1490	1
50	60	1730	2
50	60	2040	2

JK-YY1 電動幕

採用商教類白塑幕，普遍用於會議、教學，底布採用機織帆布，我司採用同類的高等級白塑材料，儘管傳統白塑我司也用料精良製作一流高質產品。條件許可即可使用商教用以上中高端高清產品為最佳。電機JK新型同步電機比一般同步電機更快收放，相對有效降低電機噪聲。行程控制器，控制投影幕收放的位置，精准定位。線控遙控是與投影幕電源線融合一體，方便使用。外置遙控接收器在投影幕外面，用遙控器控制；內置遙控在電動投影幕內置遙控接收系統。隱藏在投影幕裡面，讓投影幕看起來更整體，更美觀。

技術參數

適用範圍廣泛；影院、學習、會議廳、表演場所等。

投影幕料	實惠白塑幕布
外殼用料	噴粉外殼
動力系統	同步電機
投影尺寸	1:1可做56-96寸；4:3可做72-120寸
可視角度	160度
增益倍數	1倍
其他配置	可選萬能觸發系統 可用于家用&商教 JK易安裝機構 支持4K/3D/2D投影

JingKe 经科

幕料介紹

採用商教類白塑幕，普遍用於會議、教學，底布採用機織帆布，我司採用同類的高等級白塑材料，儘管傳統白塑我司也用料精良製作一流高質產品。條件許可即可使用商教用以上中高端高清產品為最佳。

亮度對比：

[before-after label_one="美國進口高清幕料" label_two="普通投影幕料"]

[/before-after]

色彩對比：

[before-after label_one="美國進口高清幕料" label_two="普通投影幕料"]

[/before-after]

電機

電機JK新型同步電機比一般同步電機更快收放，相對有效降低電機噪聲。行程控制器，控制投影幕收放的位置，精准定位。

同步電機

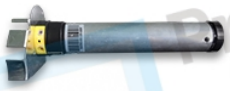

行程控制器

遙控系統

線控遙控是與投影幕電源線融合一體，方便使用。外置遙控接收器在投影幕外面，用遙控器控制；內置遙控在電動投影幕內置遙控接收系統。隱藏在投影幕裡面，讓投影幕看起來更整體，更美觀。

外殼尺寸

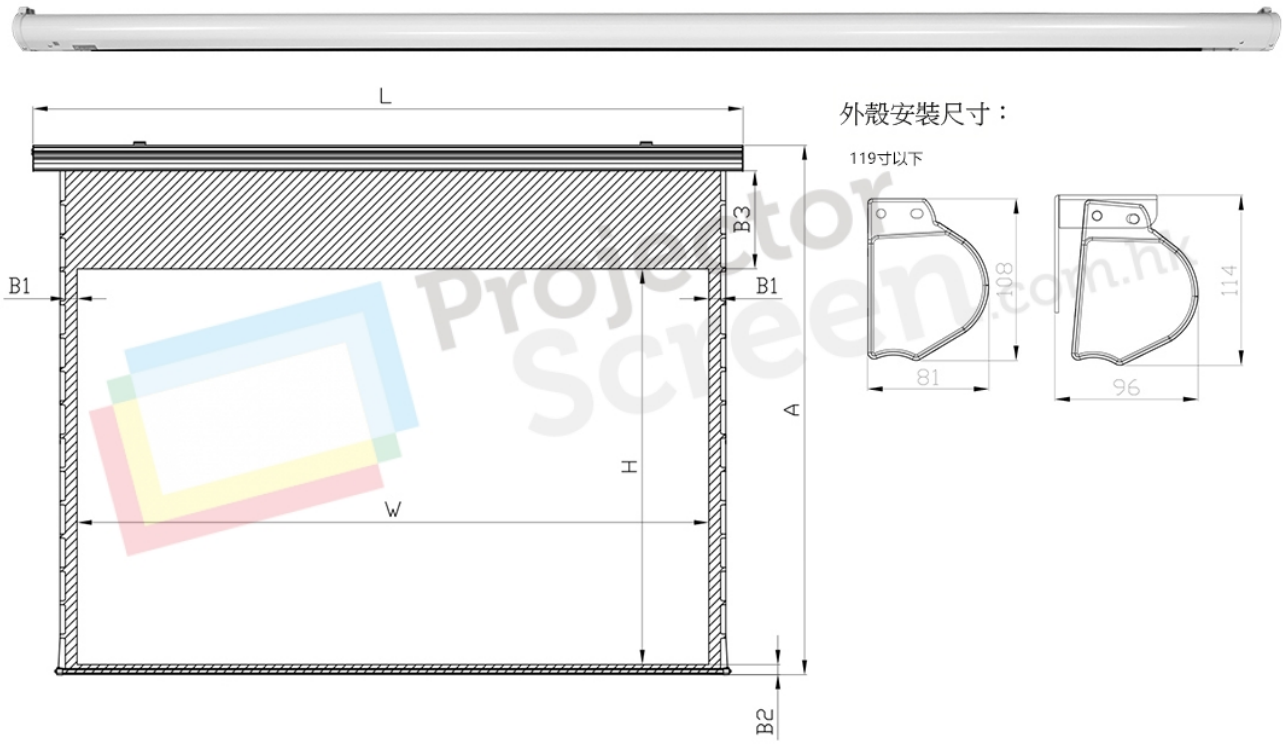

比例	规格	投影面积		左右黑边	下黑边	上黑边	银幕总高	银幕总长	银幕总长	包装尺寸
		W(mm)	H(mm)	(B1尺寸)	(B2尺寸)	(B3尺寸)	(A尺寸)	L(外置遥控/线控)	L(内置遥控)	长X宽X高(mm)
1:1	50"	1270	1270	40	50	60	1480	1535	1610	1765x165x125
	60"	1520	1520	40	50	60	1730	1785	1860	2015x165x125
	70"	1780	1780	40	50	60	1990	2045	2120	2275x165x125
	84"	2130	2130	40	50	60	2340	2395	2470	2625x165x125
	96"	2440	2440	40	50	60	2650	2705	2780	2935x185x135
4:3	72"	1460	1100	40	50	60	1310	1725	1800	1955x165x125
	84"	1710	1280	40	50	60	1490	1970	2045	2200x165x125
	100"	2030	1520	40	50	60	1730	2295	2370	2525x165x125
	120"	2440	1830	40	50	60	2040	2705	2780	2935x165x125

安装方法

▶ 壁掛安裝

⚠ 警告 • 安裝在牆壁上時，務必使安裝點在同一水平面上，幕布展開後，與牆壁保持平行。

一、罩蓋內掛方式（適合沒有配置安裝架的投影幕使用）
投影幕的罩蓋配有掛槽，確定牆壁的安裝位置後，用自攻螺絲和膨脹膠（若為木制牆壁則直接使用自攻螺絲）將投影幕安裝牆壁上，確保水平安裝且牢固。以下安裝圖例所顯示的外形是中外殼的投影幕，其他型號的安裝方式與之相同。

二、罩蓋外掛方式（適合配置安裝架的投影幕使用）
將左右安裝架安裝在投影幕兩個罩蓋上，確定牆壁的安裝位置後，用自攻螺絲和膨脹膠（若為木制牆壁則直接使用自攻螺絲）將投影幕安裝牆壁上，確保水平安裝且牢固。以下安裝圖例所顯示的外形是中外殼的投影幕，其他型號的安裝方式與之相同。

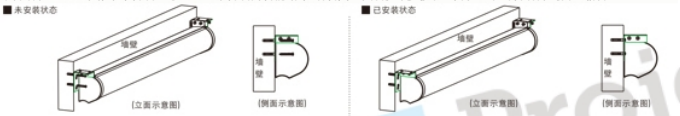

▶ 吊掛安裝

⚠ 警告 •吊掛安裝時，所需安裝投影幕的天花頂必須保證有足夠的承載力（至少是2倍投影幕重量），以免造成投影幕脫落，從而造成事故和傷害。

一、固定勾吊掛（適合天花較低的空間使用）
在條件許可的堅固的天花頂上安裝拉爆頂勾，在投影幕罩蓋懸掛孔上安裝吊掛安全扣，將拉爆頂勾住罩蓋上的安全扣。

二、懸掛吊裝（適合天花較高的空間使用）
在條件許可的堅固的天花頂上安裝拉爆頂勾，在拉爆頂勾上勾鋼絲或鋼絲等高強度繩，懸掛具，在投影幕罩蓋懸掛孔上安裝吊掛安全扣，將拉爆頂勾勾住罩蓋上的安全扣。

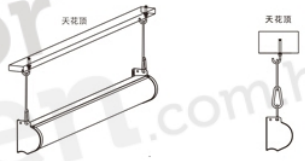

▶ 天花頂裝

⚠ 警告 •天花安裝時，所需安裝投影幕的天花頂必須保證有足夠的承載力（至少是2倍投影幕重量），以免造成投影幕脫落，從而造成事故和傷害。

將左右安裝架在投影幕兩個罩蓋上，在條件許可的堅固的天花頂上用拉爆螺絲或膨脹膠配合自攻螺絲（若為木制天花頂的直接使用自攻螺絲）將投影幕安裝牢固。（適合配置安裝架的投影幕使用）

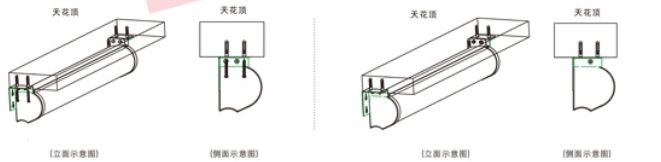

▶ 內隱藏安裝

一、壁掛安裝和天花頂裝（適合沒有配置安裝架的投影幕使用）

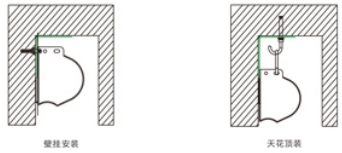

二、壁掛安裝和天花頂裝（適合配置安裝架的投影幕使用）

ProjectorScreen.com.hk

Read More
SKU: S-JKS-YY1MO
Price: $1480 – $2680
分類: 電動幕

INDEX

J

JK-YY1 電動幕 3